MDC5100 / MDC5102 / MDC5105 - DC入力 - 微步進系列

- 使用DC18~40V電源入力。
- 可調式運轉電流及停止電流選擇。
- 使用一般五相步進馬達即可做微步進，最大解析度125,000步/圈。
- 提供單脈波(1P)及雙脈波(2P)兩種脈波入力方式選擇。
- 自動電流下降功能，可降低馬達溫度。
- 具有原點輸出及激磁解除功能，可搭配外部控制使用。
- 採用高速CPLD元件設計，提高產品穩定度。
- 採用平滑減振技術，使馬達振動更低，噪音降低，運轉平順。
- 輸出入端均使用光耦合器避免訊號干擾。

尺寸圖 (單位 : mm)

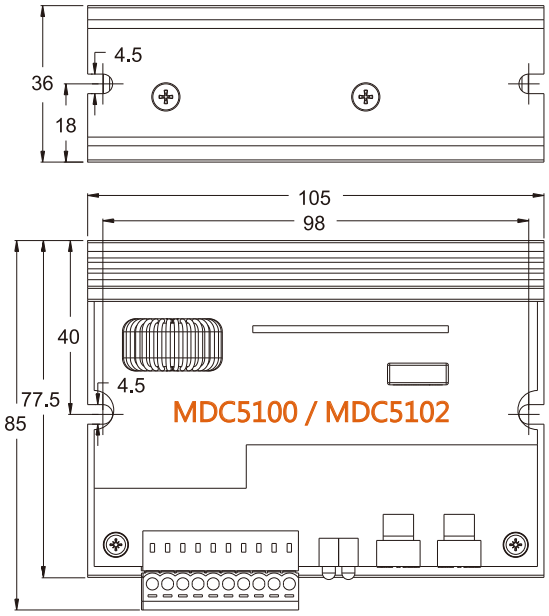

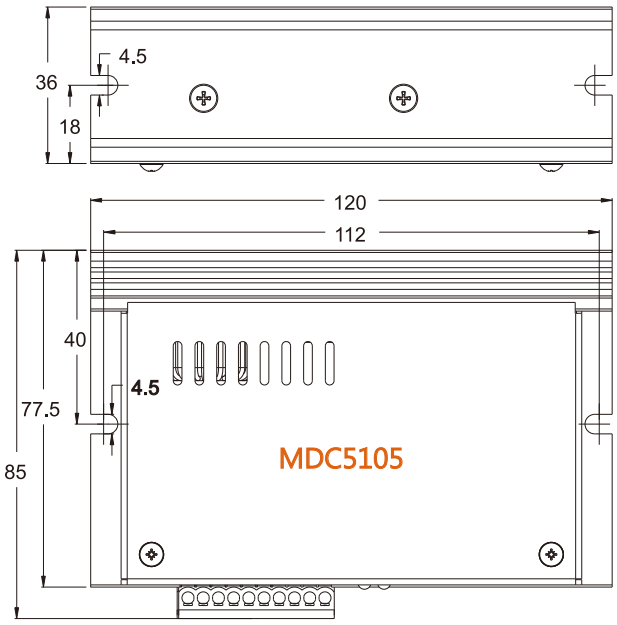

規格

品項/型號	MDC5100	MDC5105	MDC5102
電源入力	DC18 ~ 40V@4A		
驅動電流	0.3 ~ 1.4A(16段)		0.8 ~ 2.8A(16段)
驅動方式	定電流雙極性橋式驅動		
解析度	500、1000、1250、2000、2500、4000、5000、10000、12500、20000、25000、40000、50000、62500、100000、125000		
控制模式	單脈波(1P)，雙脈波(2P)		
自動電流下降	保持電流30 ~100%(16段微調)		
最大脈波速度	500KHz		
脈波寬度	2us(Min)		
方向響應時間	10us(Min)		
輸入訊號	+4 ~ +10V，<20mA		
輸入訊號阻抗	220Ω		
輸出訊號	開集極迴路，24V，10mA(Max)		
雜訊隔離	光耦合器		
工作溫度	0 ~ +40℃		
工作濕度	<85%RH		
尺寸(mm)	105(L)*77.5(W)*36(H)	120(L)*77.5(W)*36(H)	105(L)*77.5(W)*36(H)
重量	243g	297g	252g

面板介紹與功能說明

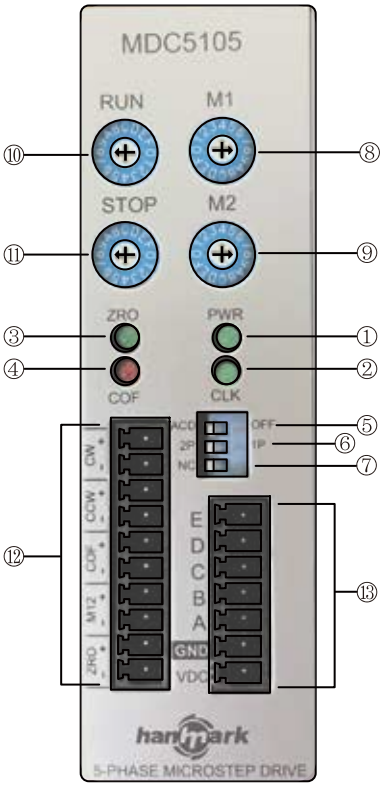

	名稱	功能	顏色	內容
燈號表示	① PWR	電源指示燈	綠	顯示電源輸入與否
	② CLK	脈波指示燈		每接收一脈波訊號時亮燈一次
	③ ZRO	原點指示燈		每達一次原點時亮燈一次
	④ COF	激磁解除指示燈	紅	接收外部激磁釋放指示訊號時亮燈

	名稱	功能	出廠設定	說明
開關設定	⑤ ACD/OFF	自動電流下降開關	ACD	ACD：馬達靜止時，自動下降至STOP驅動電流 OFF：馬達靜止時，仍保持RUN驅動電流
	⑥ 2P/1P	脈波輸入方式切換開關	2P	2P：使用CW脈波或CCW脈波控制馬達運轉方向 1P：僅CW輸入脈波，CCW訊號控制馬達運轉方向
	⑦ NC	MDC5100/MDC5105無作用 MDC5102為SLIDE平滑功能	NC	NC：平滑減振模式 ：無平滑減振模式
旋鈕設定	⑧ M1 ⑨ M2	解析度調整旋鈕	0	馬達微步進運轉時之解析度
	⑩ RUN	運轉電流調整旋鈕(A/相)	8	馬達運轉時的驅動電流(各16段微調)
	⑪ STOP	停止電流調整開關		馬達停止時驅動電流的保持比率(共16段)

調整說明

刻度	0	1	2	3	4	5	6	7	8	9	A	B	C	D	E	F
解析度	500	1000	1250	2000	2500	4000	5000	10000	12500	20000	25000	40000	50000	62500	100000	125000

刻度	0	1	2	3	4	5	6	7	8	9	A	B	C	D	E	F
MDC5100 MDC5105	0.33	0.40	0.50	0.55	0.65	0.72	0.80	0.85	0.95	1.00	1.10	1.15	1.20	1.30	1.35	1.40
MDC5102	0.81	0.97	1.13	1.28	1.43	1.57	1.71	1.84	1.97	2.09	2.21	2.32	2.43	2.53	2.63	2.80

刻度	0	1	2	3	4	5	6	7	8	9	A	B	C	D	E	F
電流保持率%	30	36	39	46	49	56	58	64	66	72	75	81	84	90	94	100

		名稱	功能	出廠設定	說明
接線端子	⑫	CW+ CW-	CW脈波輸入端子/脈波訊號輸入端子		2P 驅動方式：使馬達【正轉】之脈波輸入端子 1P 驅動方式：使馬達【運轉】之脈波輸入端子
		CCW+ CCW-	CCW脈波輸入端子/迴轉方向訊號輸入端子		2P 驅動方式：使馬達【反轉】之脈波輸入端子 1P 驅動方式：控制馬達運轉方向之脈波輸入端子(L → CCW，H → CW)
		COF+ COF-	激磁解除訊號輸入端子		此接點接受5V電壓時，驅動器之驅動電流降至0，馬達即釋放扭力， 此時可輕易轉動馬達軸心，外力轉動軸心，回復解除後將會有±3.6°誤差
		M12+ M12-	步級角切換訊號輸入端子		由此輸入訊號時，則馬達依MODE2所設定之步級角運轉
		ZRO+ ZRO-	原點訊號輸出端子		每達一次原點時，此接點即輸出一個訊號
	⑬	E	馬達接線端子		馬達E相
		D			馬達D相
		C			馬達C相
		B			馬達B相
		A			馬達A相
		GND VDC	電源輸入端子		DC電源輸入之接線端(適用範圍DC 18V ~ 40V)

DC入力 - 微步進系列 - 共同信號敘述

■ 輸出入信號迴路連接圖

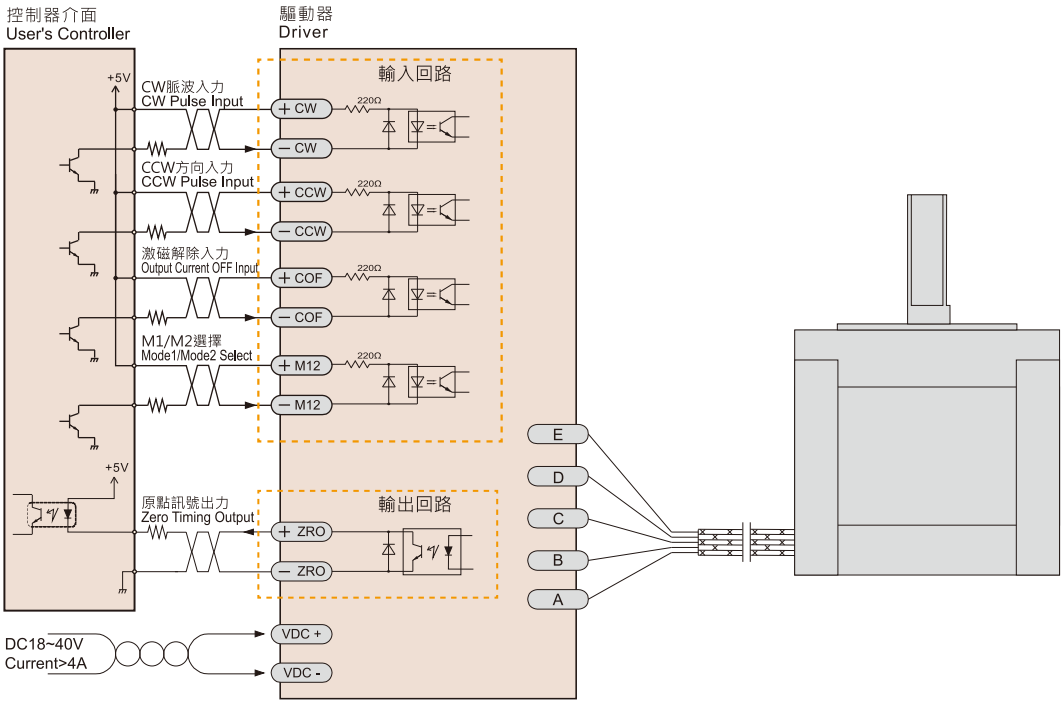

■ 輸入信號

CW/脈波訊號(CW/PLS)、CCW/方向訊號(CCW/DIR)

2P入力時：CW脈波入力 - 負緣觸發脈波輸入CW時，馬達以順時針方向運轉。
CCW脈波入力 - 負緣觸發脈波輸入CCW時，馬達以逆時針方向運轉。

1P入力時：脈波入力 - 負緣觸發脈波輸入CW時，馬達運轉方向依方向訊號決定。
運轉方向入力 - 當運轉方向訊號輸入CCW端時，「L」(0~0.5V)則馬達以逆時針方向運轉；
「H」(4~10V)則馬 達以順時針方向運轉。

激磁電流解除訊號(COF)

當COF端導通時，驅動電流釋放，馬達處於無扭力狀態，此時可輕易轉動馬達軸心。
當COF端導通時，使用外力轉動馬達軸心，在COF解除後將會有±3.6°之誤差。

步級角切換訊號(M12)

當M12端導通時，馬達依Mode2所設定之步級角運轉

注意：1. V_0 =5V時，不需加上外部阻抗。
2. V_0 超過5V時，需加上外部阻抗。(建議V=12V，加1KΩ、1/4W；V=15V，加1.5KΩ、1/2W；V=24V，加2KΩ、1/2W)
3. 入力電流勿超過20mA，以免損壞光耦合器。
4. 使用2P入力時，切勿同時輸入CW與CCW脈波，以免誤動作。

■ 輸出信號

激磁原點訊號(ZRO)

激磁原點每輸出一次，步進馬達軸心移動7.2°，依此推算：
全步進(0.72°/步)：每10個脈波輸出一次原點訊號。
半步進(0.36°/步)：每20個脈波輸出一次原點訊號。
使用此激磁原點時，最好與機械原點搭配使用，可獲得最佳之原點檢出效果。

注意：V0電壓值5~24V，加上外部阻抗R(建議V=12V，加1KΩ、1/4W；V=15V，加1.5KΩ、1/2W；V=24V，加2KΩ、1/2W)，接線迴路電流勿超過10mA。